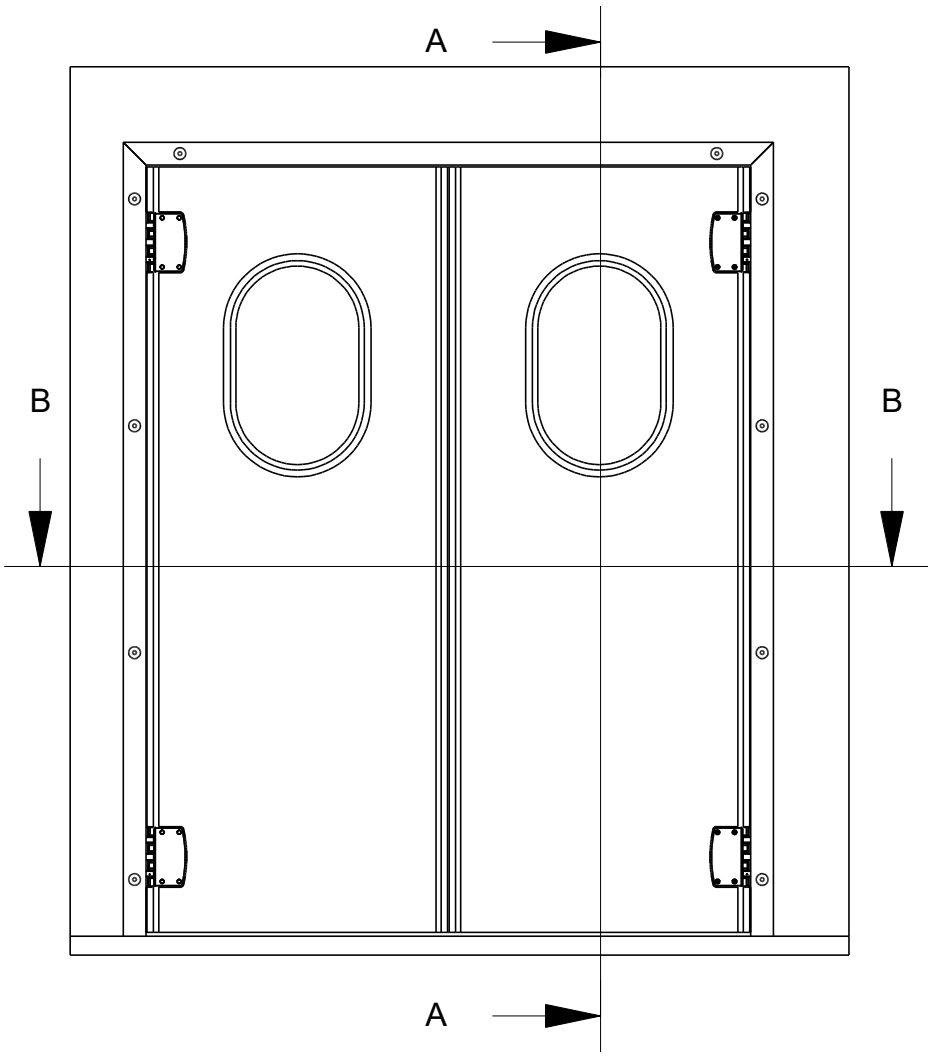

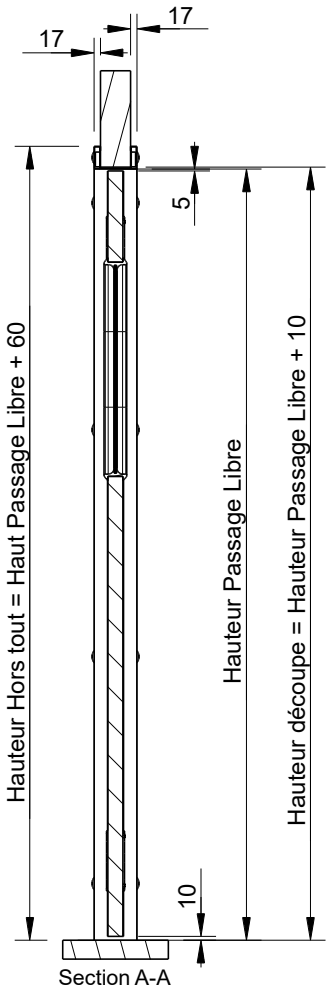

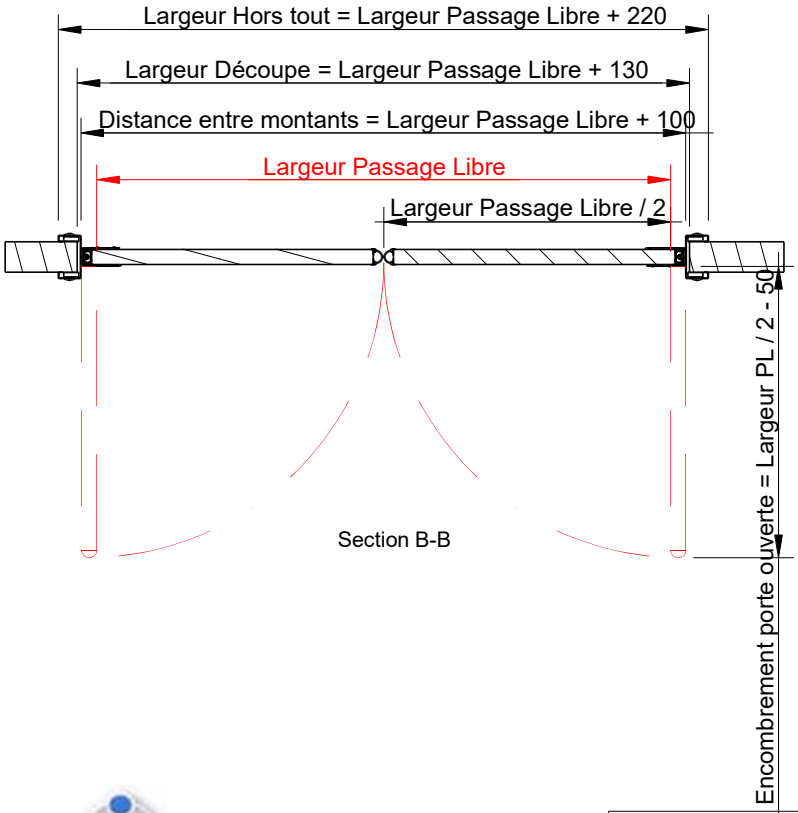

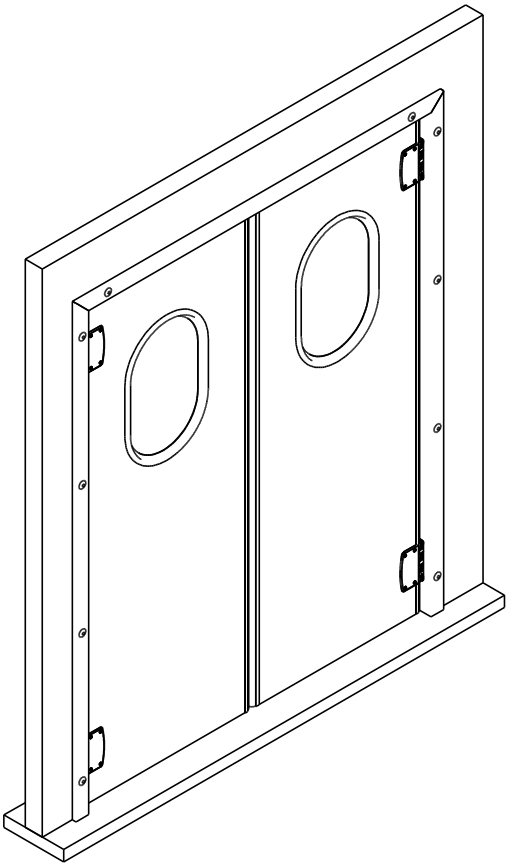

ISODOC

Porte va et vient semi-isotherme à double vantaux
Charnières COMPOSITE - Pose en recouvrement sur panneau

Matière	Epaisseur	Vé	Edition	Date	Page
			B	**15/06/2021**	