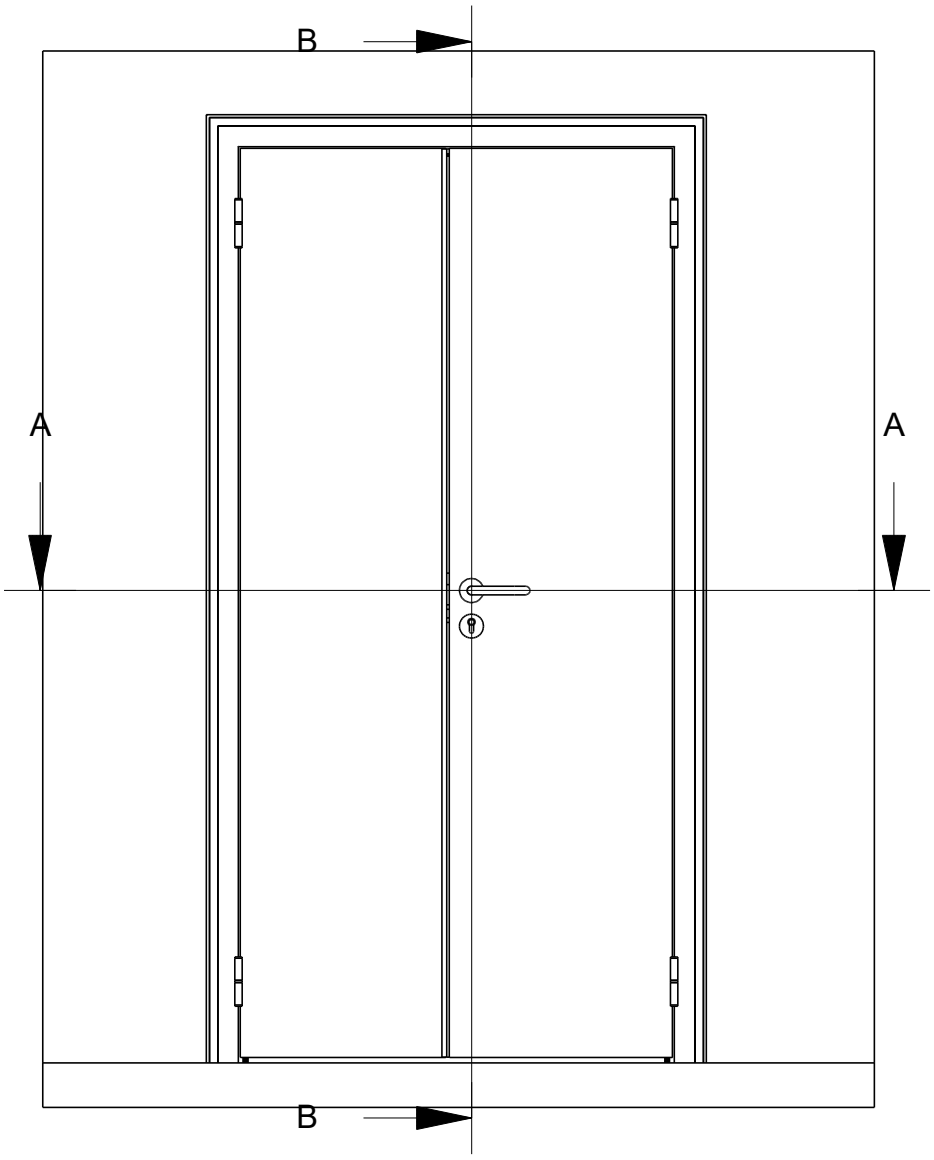

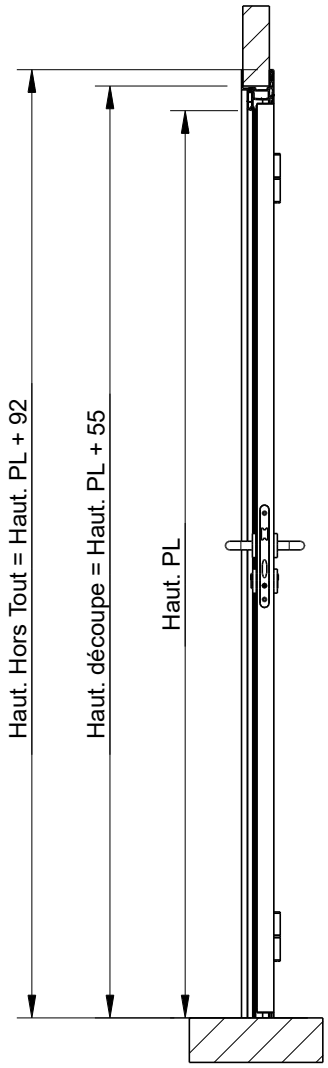

Section B-B

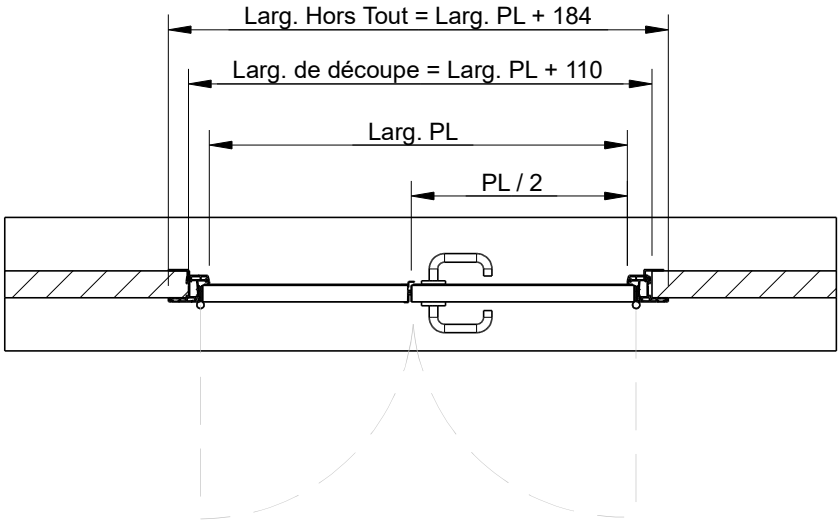

Section A-A

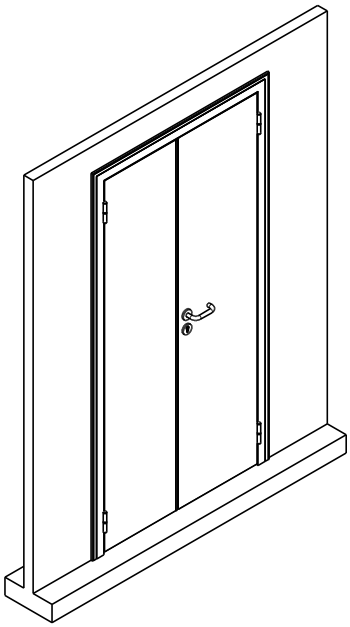

ISODOC

Porte pivotante de service semi-isotherme à double vantaux Huisserie PVC - Pose en recouvrement			
Plan technique	Edition **A**	Date 29/03/2022	Page **1/1**