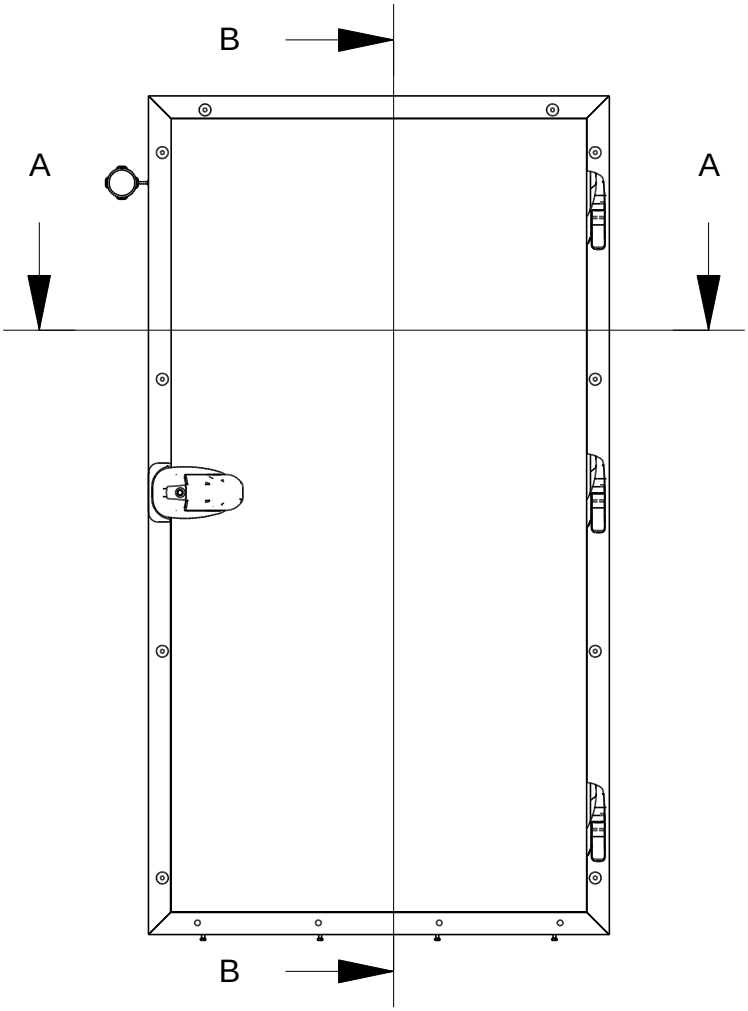


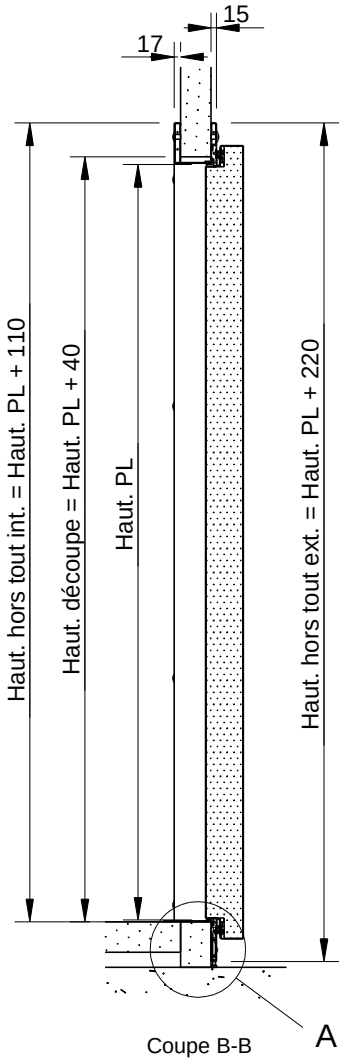


Coupe B-B

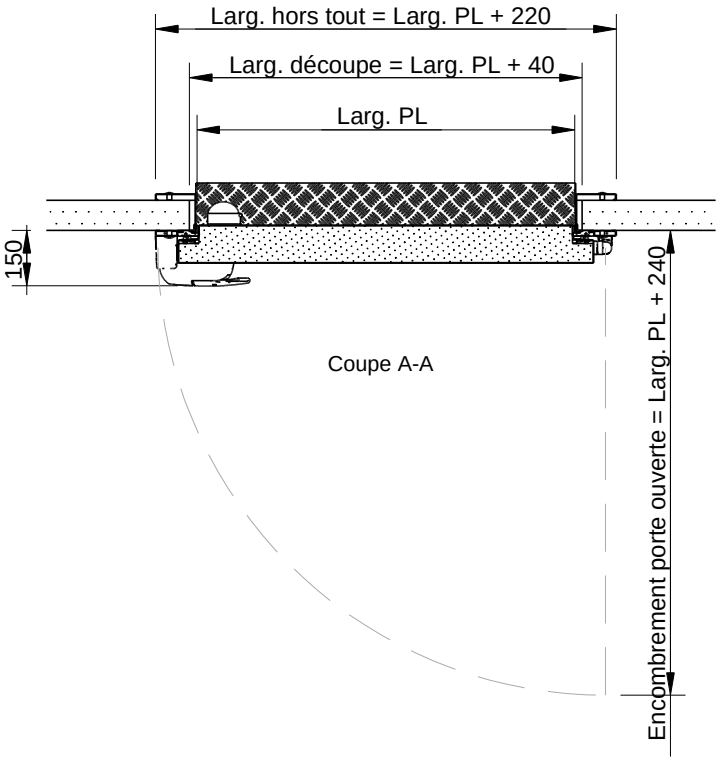


Coupe A-A

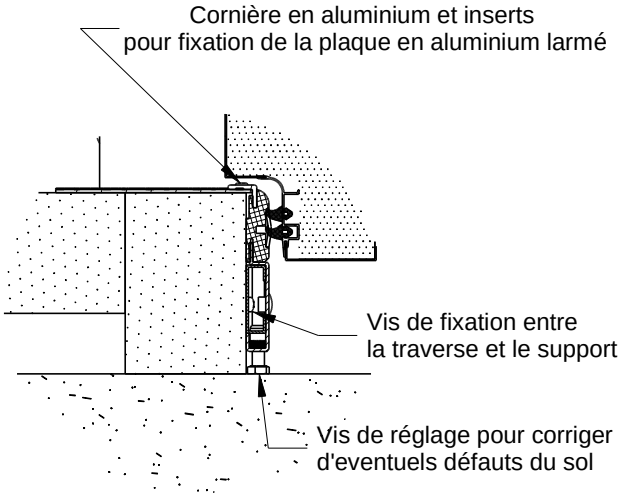


Detail A : fixations traverse basse

| | | | |
|---|---|---|---|
| **Portillon pivotant isotherme négatif**<br>**Pose en recouvrement sur panneaux** | | | |
| **Plan technique** | Edition<br>**B** | Date<br>**04/05/2015** | Page<br>**1/1** |