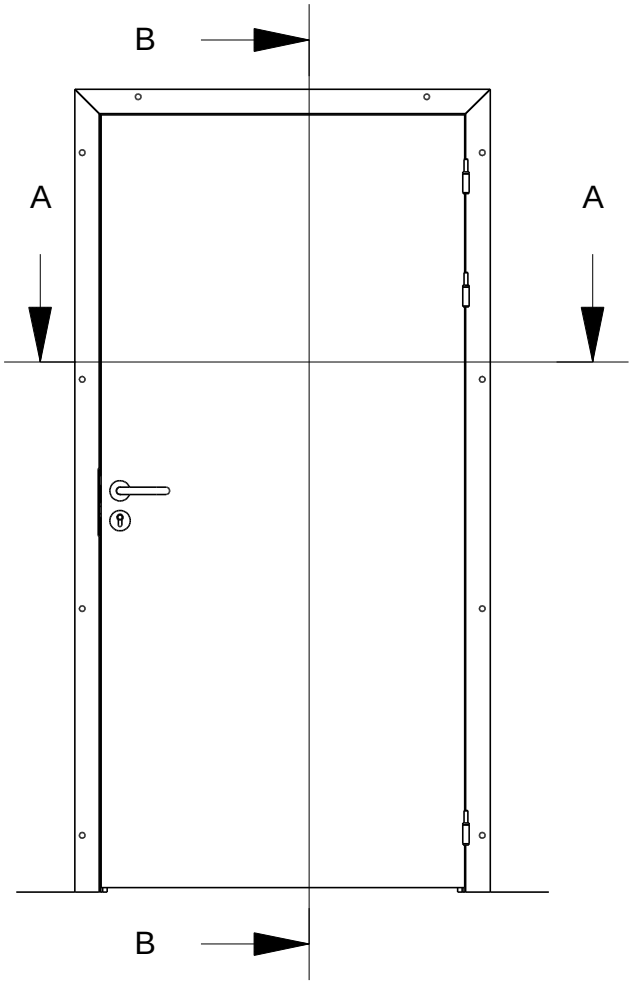

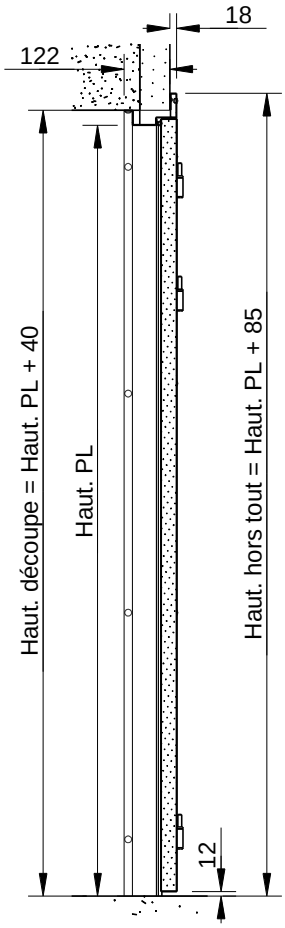

Coupe B-B

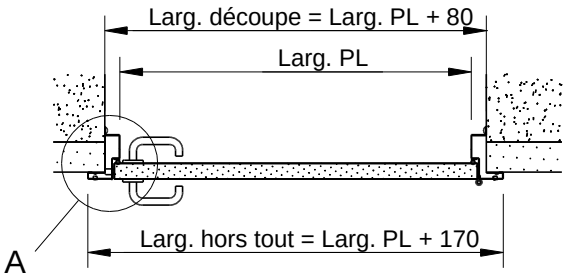

Coupe A-A

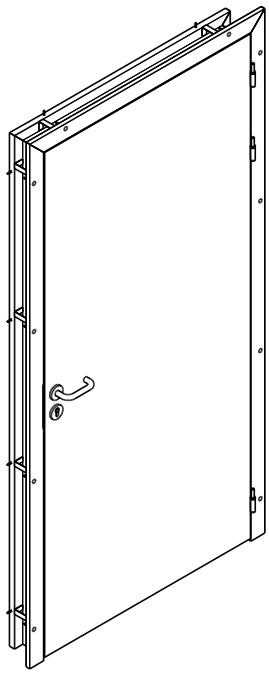

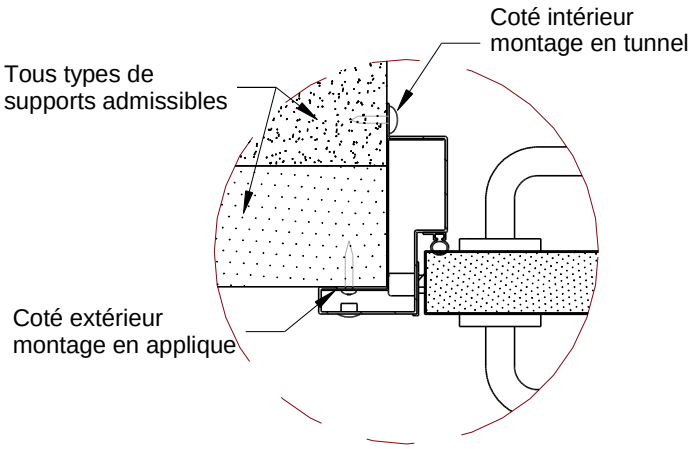

Detail A

Porte de service semi-isotherme à simple vantail Huisserie INOX - Pose applique			
Plan technique	Edition **A**	Date **13/06/2018**	Page **1/1**