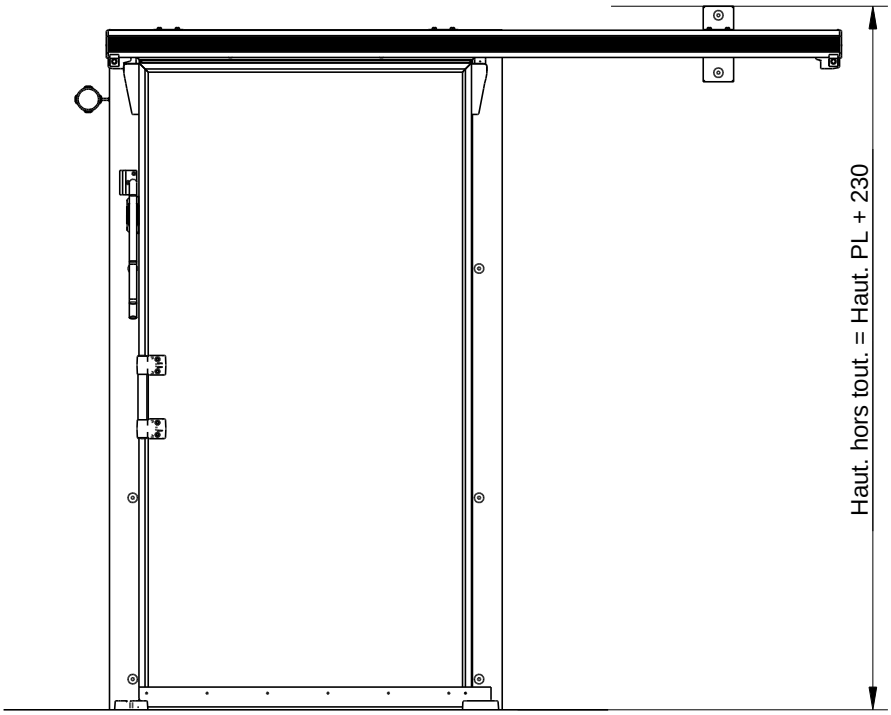

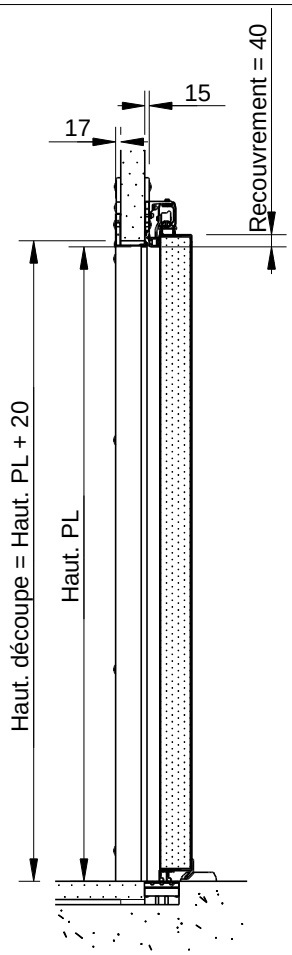

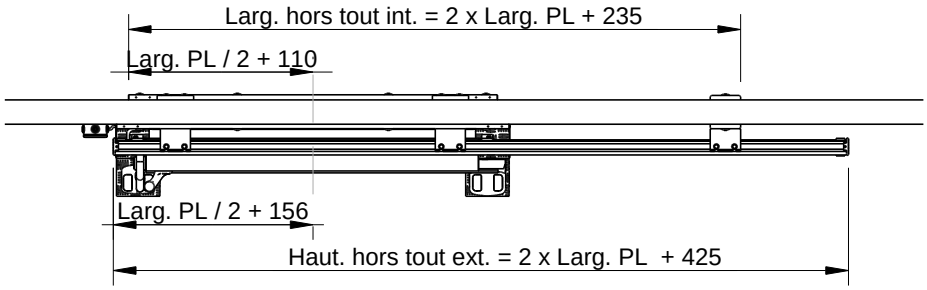

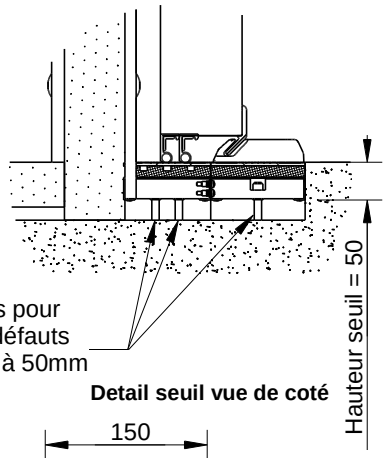

Detail seuil vue de coté

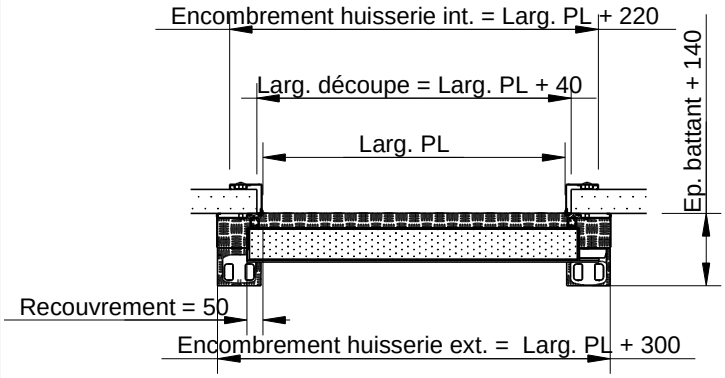

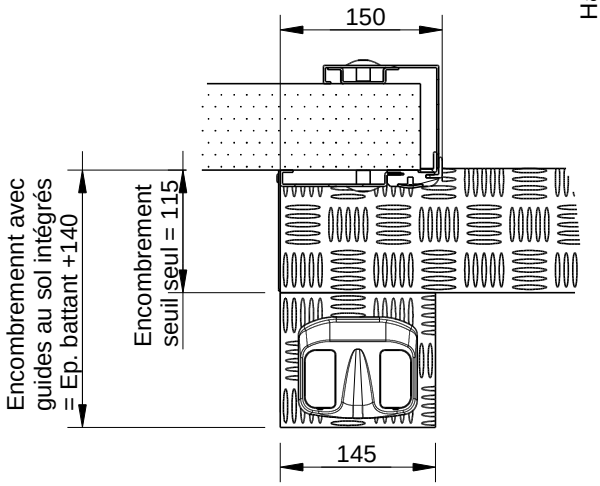

Detail seuil vue de dessus

ISODOC

Porte coulissante isotherme négative rail 21 Seuil encastré - pose en recouvrement sur panneaux			
Plan technique	Edition **A**	Date **30/03/2015**	Page **1/1**