PVC

ANGLES ARRONDIS PETITS MODÈLES EN PVC

- Avec lèvres souples

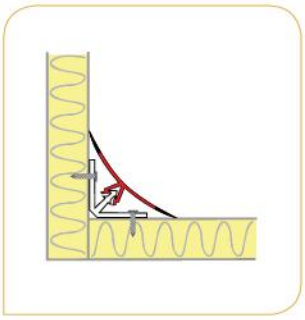

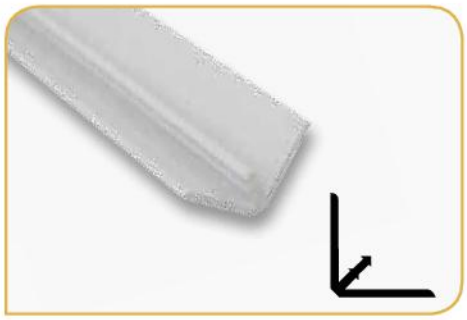

CORNIÈRES DE FIXATION POUR ANGLES ARRONDIS PETITS (ET MOYENS) MODÈLES EN PVC

- Profils de base sur lesquels se clipsent les angles arrondis petits (et moyens) modèles en PVC

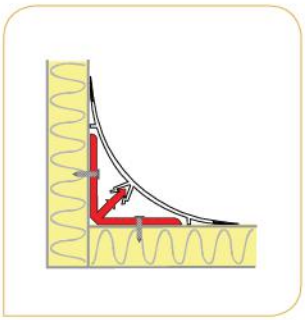

COQUILLES POUR ANGLES ARRONDIS PETITS MODÈLES EN PVC

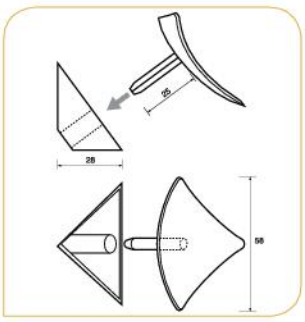

COINS EXTÉRIEURS POUR ANGLES ARRONDIS PETITS MODÈLES EN PVC

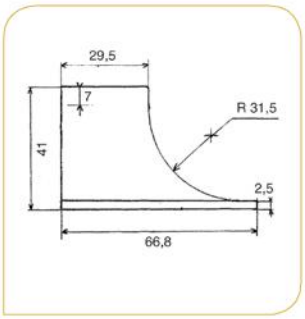

ISODOC

879, Rue des Entrepreneurs
Lieu dit Catalan
31220 - LAVELANET DE COMMINGES

Tél : +33 (0) 5.61.97.11.11
Fax : +33 (0) 5.61.97.25.25
Mail : net@isodoc.fr